Схемы подключения

корректоров объема газа ТС220, EK270, EK280, EK290 и модулей телеметрии серии МТЭК

elster
Газэлектроника

1. Подключение ТС220 через МТЭК-03 по интерфейсу RS-232 к ПК

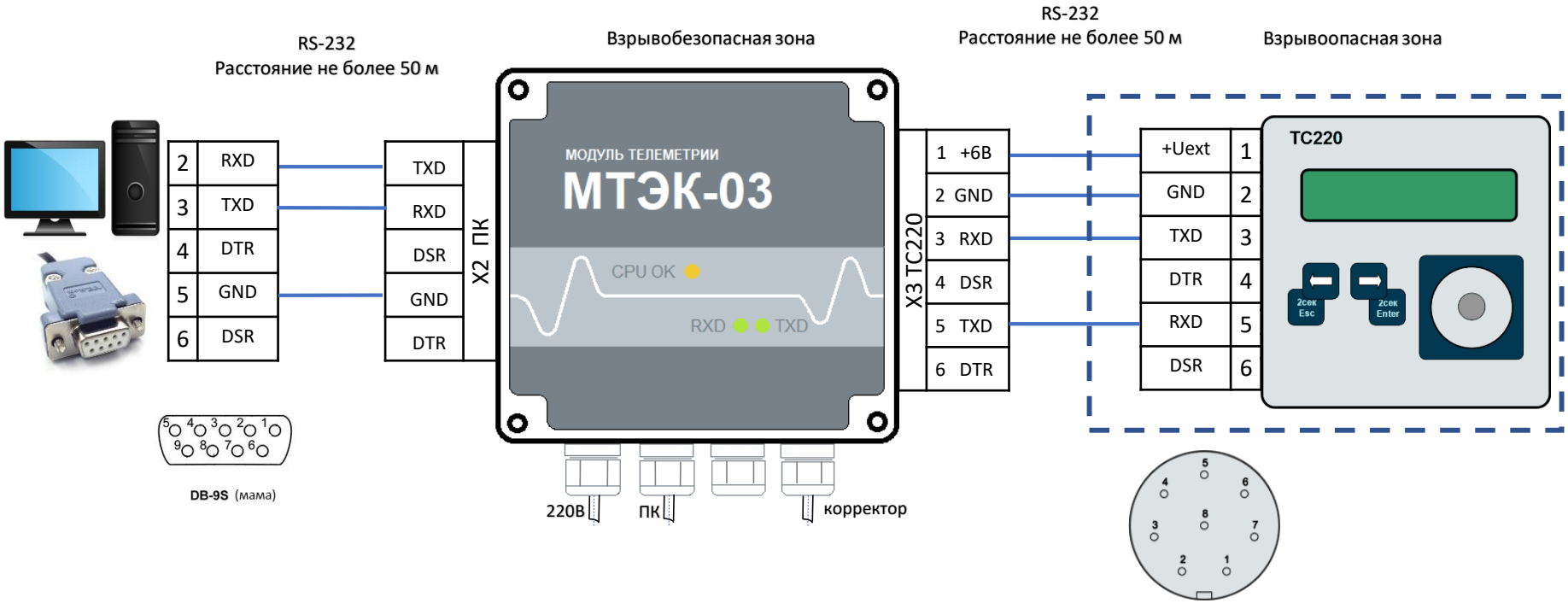

Настройки корректора ТС220

Меню «Настройки интерфейса»		
Обозн.	**Значение**	**Описание**
Тинт (2:70А)	1 (RS-232)	Тип интерфейса
Ринт (2:705)	1 (1)	С упр. сигналами, интерфейс RS-232.
СКОР (2:708)	6 (19200)	Скорость передачи данных

2. Подключение ТС220 через МТЭК-03 по интерфейсу RS-232 к ПК

МТЭК-03 с дополнительным модулем расширения «Порт RS-232/RS-485»

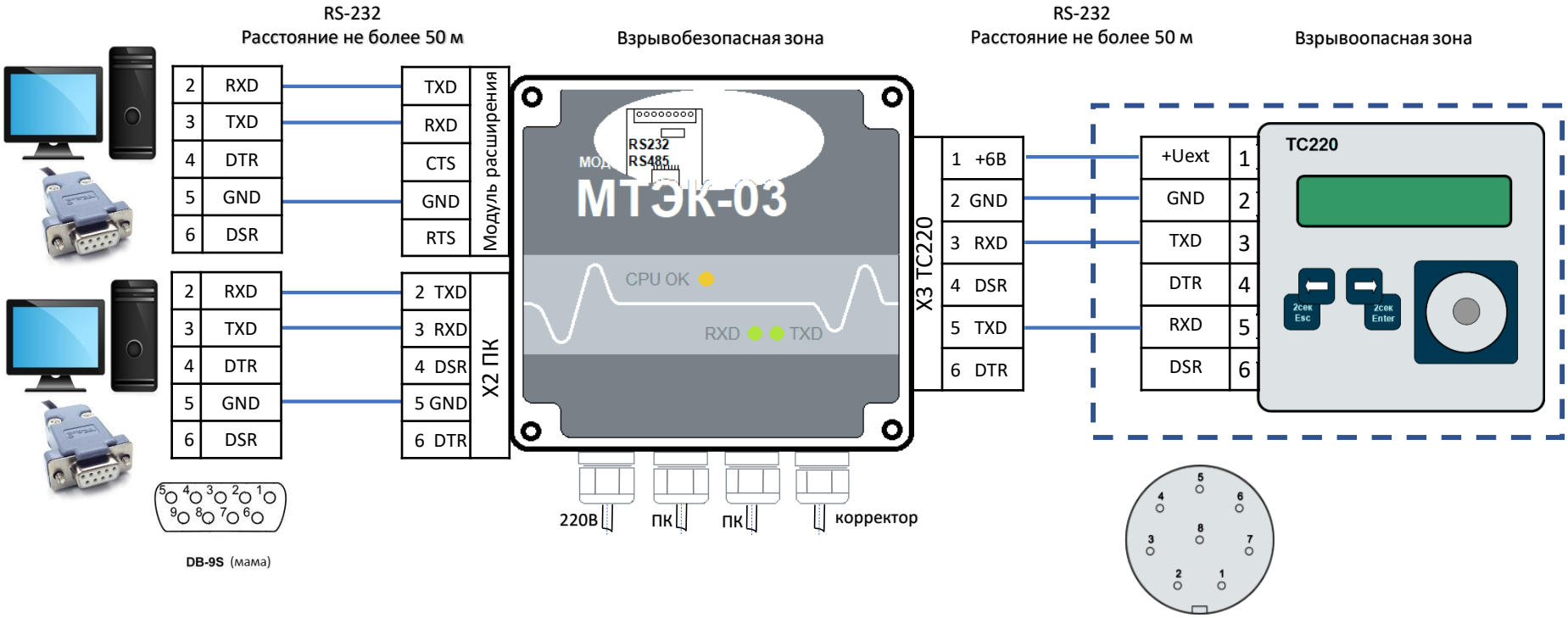

Настройки корректора ТС220

Меню «Настройки интерфейса»		
Обозн.	**Значение**	**Описание**
Тинт (2:70А)	1 (RS-232)	Тип интерфейса
Ринт (2:705)	1 (1)	С упр. сигналами, интерфейс RS-232.
СКОР (2:708)	6 (19200)	Скорость передачи данных

3. Подключение ТС220 через МТЭК-03 и конвертер RS-232/RS-485 по интерфейсу RS-485 к ПК

МТЭК-03 с дополнительным модулем расширения «Порт RS-232/RS-485»

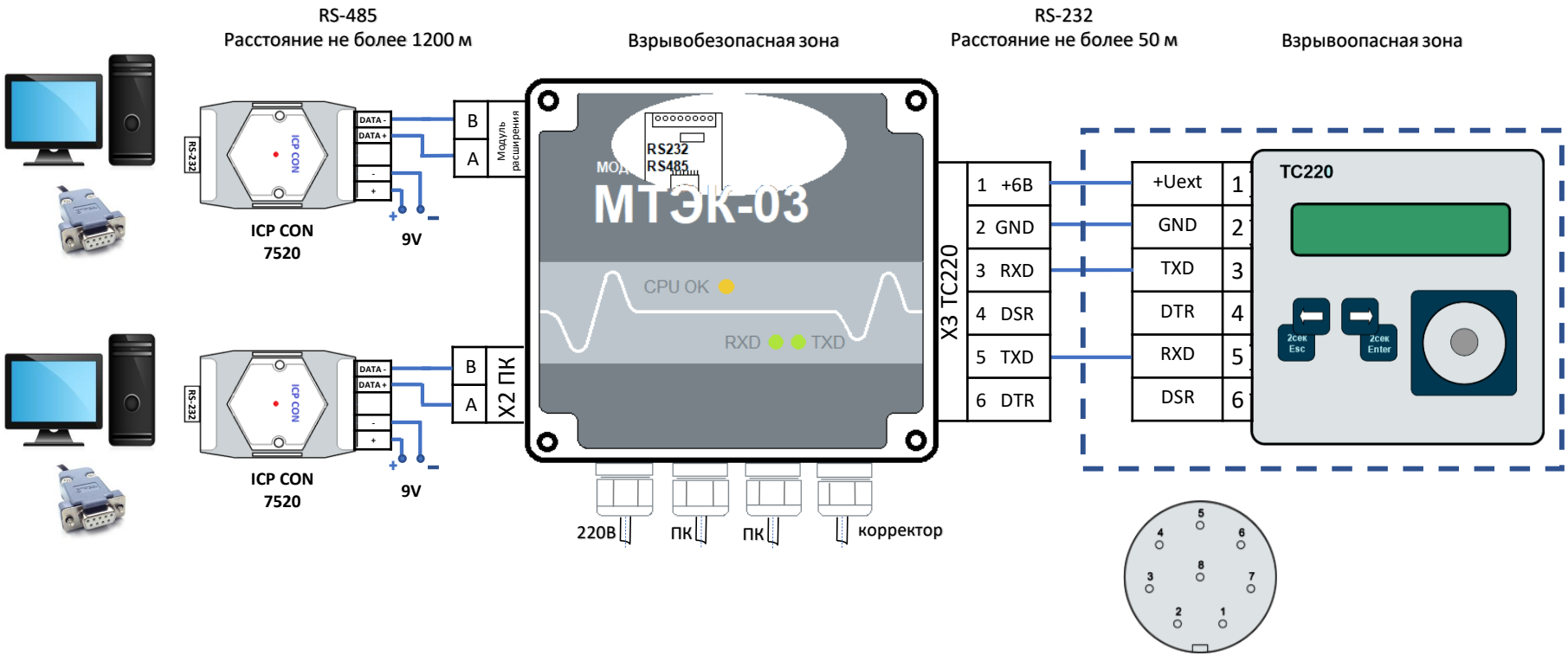

Настройки корректора ТС220

Меню «Настройки интерфейса»		
Обозн.	**Значение**	**Описание**
Тинт (2:70А)	1 (RS-232)	Тип интерфейса
Ринт (2:705)	1 (1)	С упр. сигналами, интерфейс RS-232.
СКОР (2:708)	6 (19200)	Скорость передачи данных

4. Подключение ТС220 через МТЭК-03 по интерфейсу GSM

МТЭК-03 с дополнительным модулем расширения «Модем 3G»

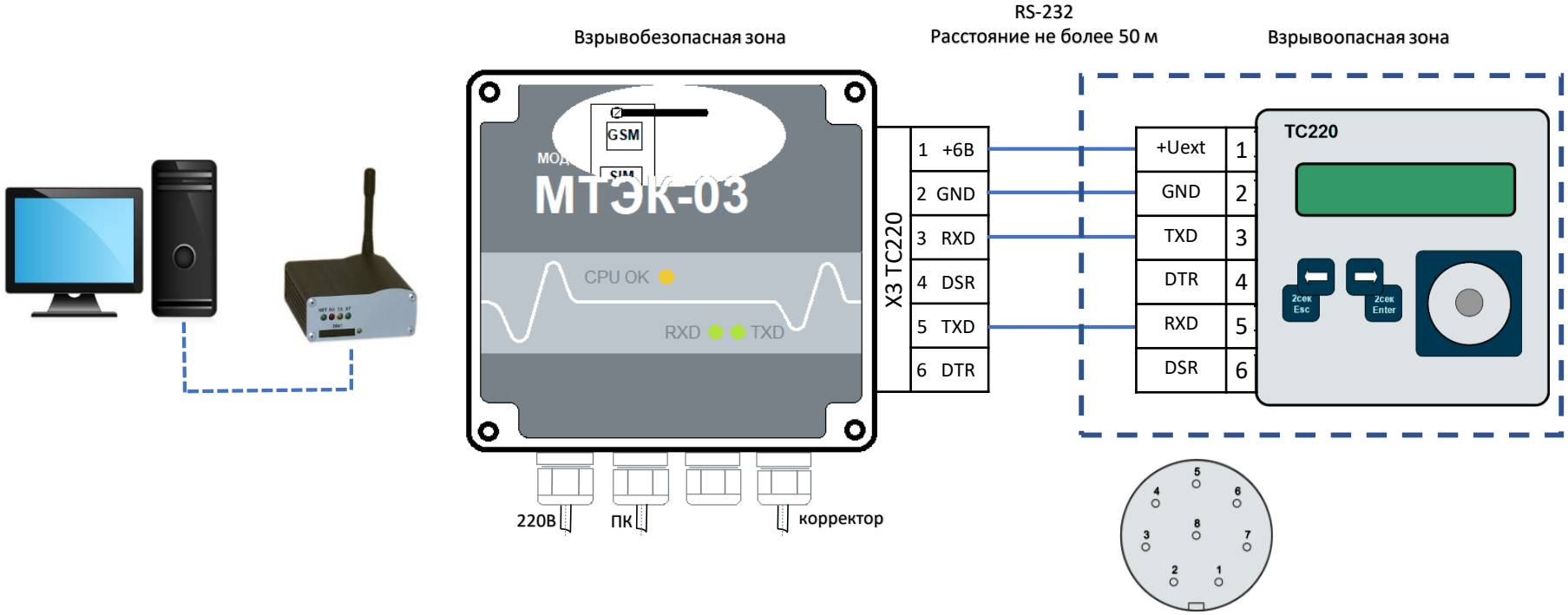

Настройки корректора ТС220

Меню «Настройки интерфейса»		
Обозн.	**Значение**	**Описание**
Тинт (2:70А)	1 (RS-232)	Тип интерфейса
Ринт (2:705)	1 (1)	С упр. сигналами, интерфейс RS-232.
СКОР (2:708)	6 (19200)	Скорость передачи данных

Для настройки GSM модема со стороны ПК использовать программу «Параметризация модемов» (Режим «Sodek-PC») https://gaselectro.ru/
или HyperTeminal, строка инициализации:
at&f ` ate0`at&c1`at&d2`ats0=0`atq0`at+cbst=71,0,1`at+ipr=19200 `at&w (можно ats0=1, at&d0)

5. Подключение ТС220 через МТЭК-03 по интерфейсу GPRS

МТЭК-03 с дополнительным модулем расширения «Модем 3G»

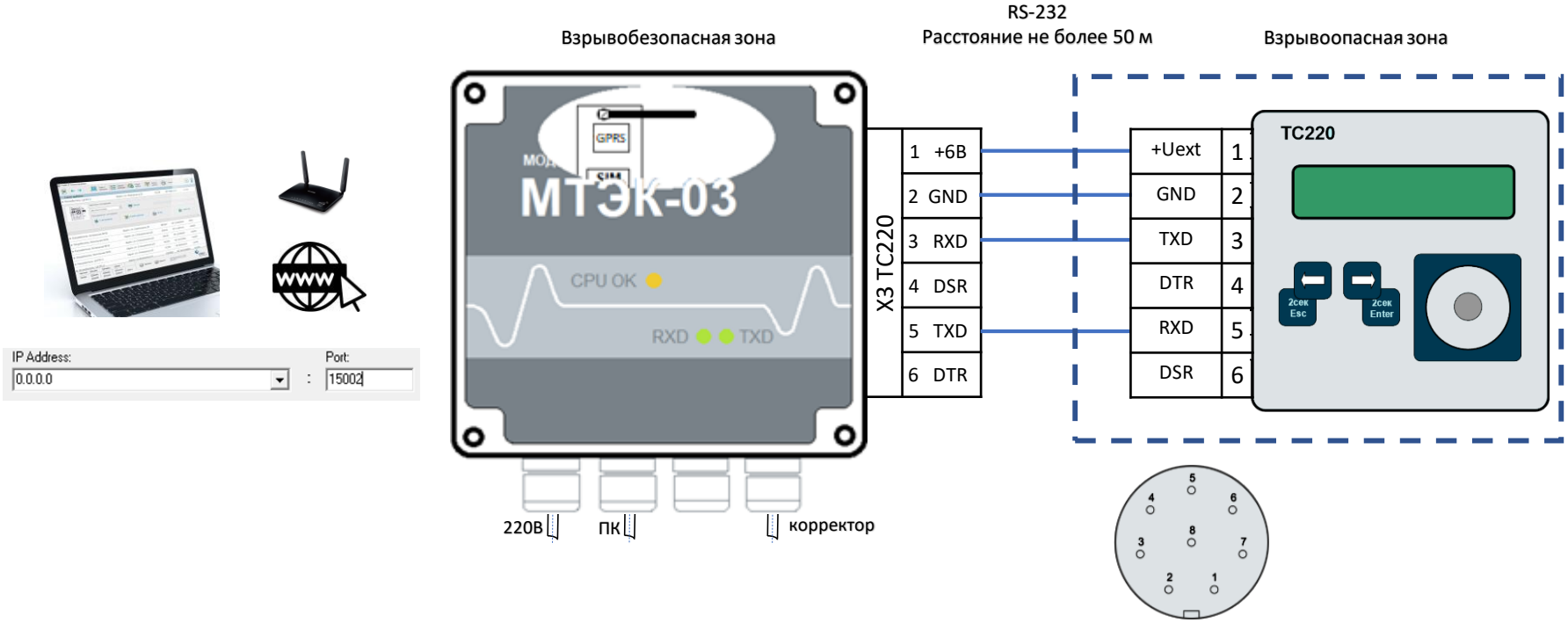

Настройки корректора ТС220

Меню «Настройки интерфейса»		
Обозн.	**Значение**	**Описание**
Тинт (2:70А)	1 (RS-232)	Тип интерфейса
Ринт (2:705)	1 (1)	С упр. сигналами, интерфейс RS-232.
СКОР (2:708)	6 (19200)	Скорость передачи данных

Настройки для интерфейса GPRS со стороны ПК необходимо выполнить согласно РЭ на МТЭК-03.
https://gaselectro.ru/

6. Подключение ТС220 через МТЭК-03 по интерфейсу Wi-Fi

МТЭК-03 с дополнительным модулем расширения «Wi-Fi»

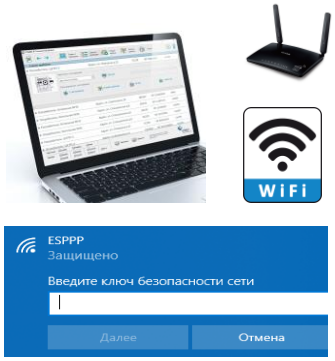

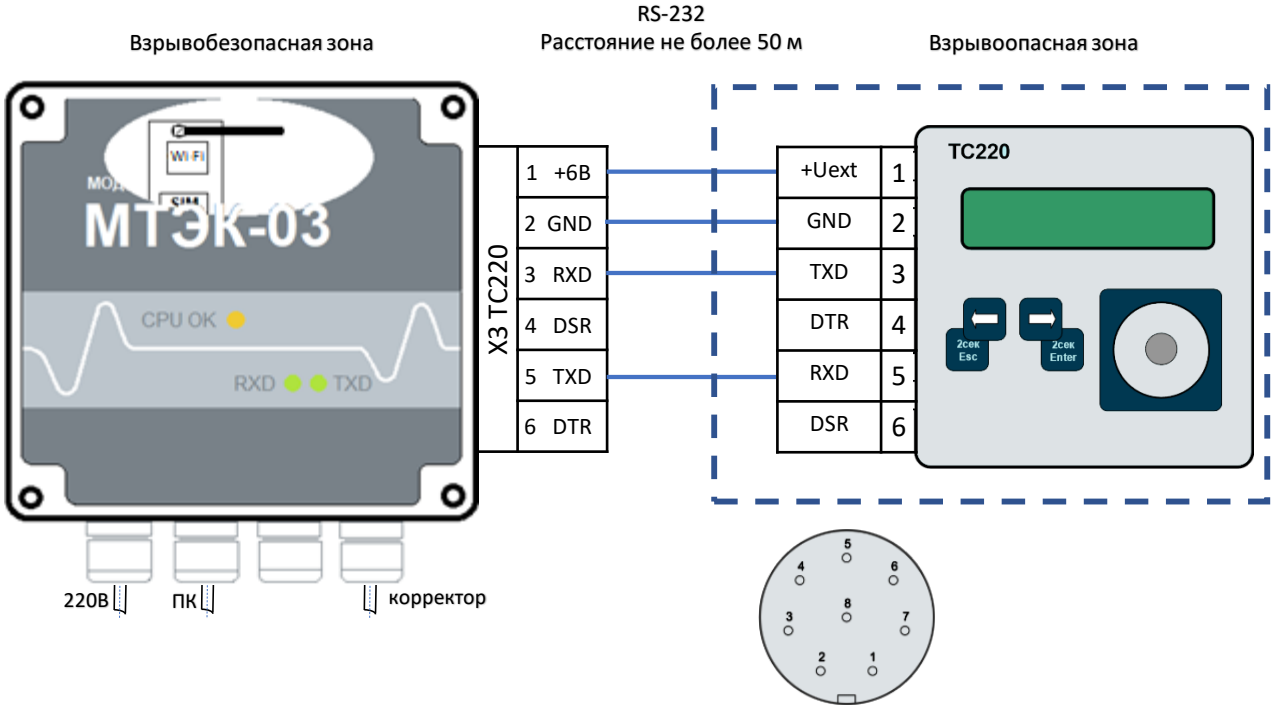

Настройки корректора ТС220

Меню «Настройки интерфейса»		
Обозн.	**Значение**	**Описание**
Тинт (2:70А)	1 (RS-232)	Тип интерфейса
Ринт (2:705)	1 (1)	С упр. сигналами, интерфейс RS-232.
СКОР (2:708)	6 (19200)	Скорость передачи данных

Настройки для интерфейса Wi-Fi со стороны ПК необходимо выполнить согласно РЭ на МТЭК-03.
https://gaselectro.ru/

7. Подключение ТС220 через МТЭК-03 по интерфейсам RS-232 и GSM

МТЭК-03 с дополнительным модулем расширения «Модем 3G»

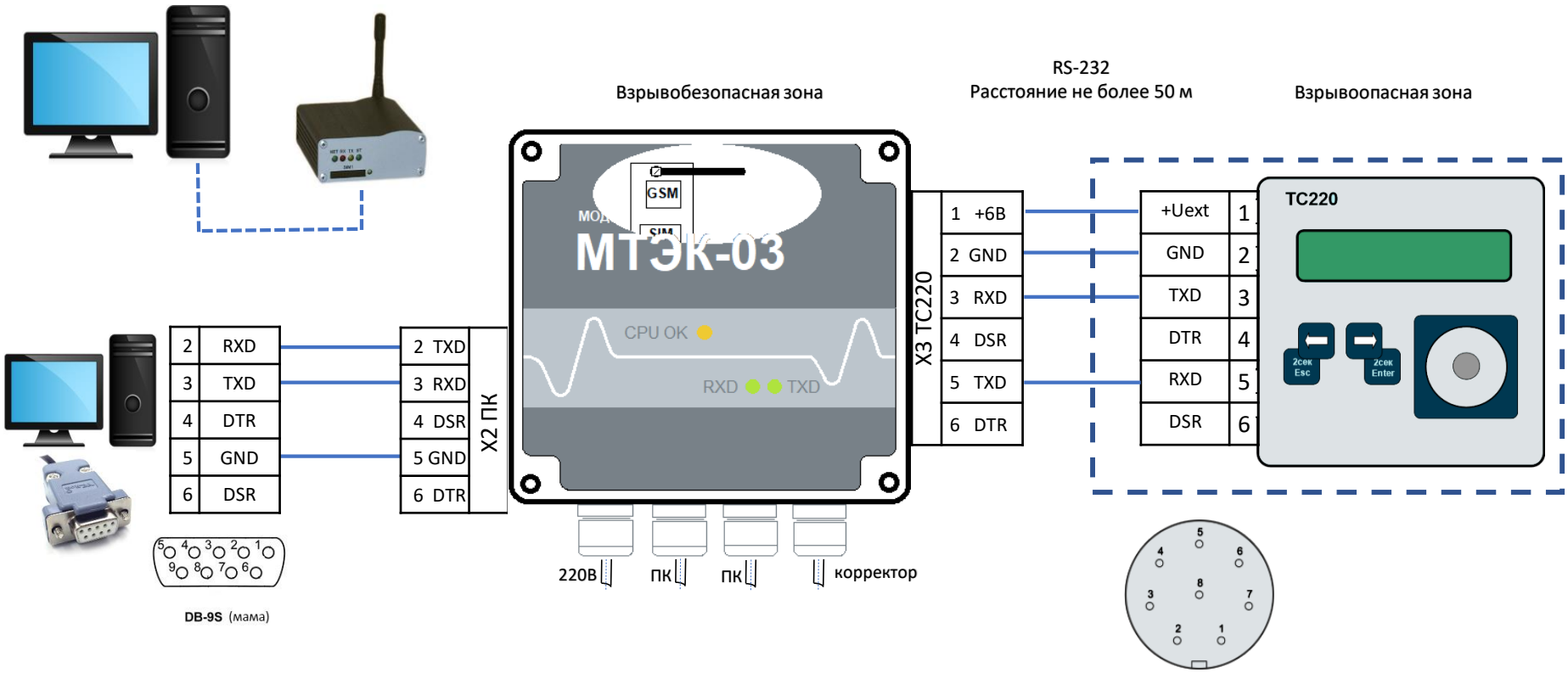

Настройки корректора ТС220

Меню «Настройки интерфейса»		
Обозн.	**Значение**	**Описание**
Тинт (2:70A)	1 (RS-232)	Тип интерфейса
Ринт (2:705)	1 (1)	С упр. сигналами, интерфейс RS-232.
СКОР (2:708)	6 (19200)	Скорость передачи данных

Для настройки GSM модема со стороны ПК использовать программу «Параметризация модемов» (Режим «Sodek-PC») https://gaselectro.ru/
или HyperTeminal, строка инициализации:
at&f ` ate0`at&c1`at&d2`ats0=0`atq0`at+cbst=71,0,1`at+ipr=19200 `at&w (можно ats0=1, at&d0)

8. Подключение ЕК270 через МТЭК-02 по интерфейсу RS-232 к ПК

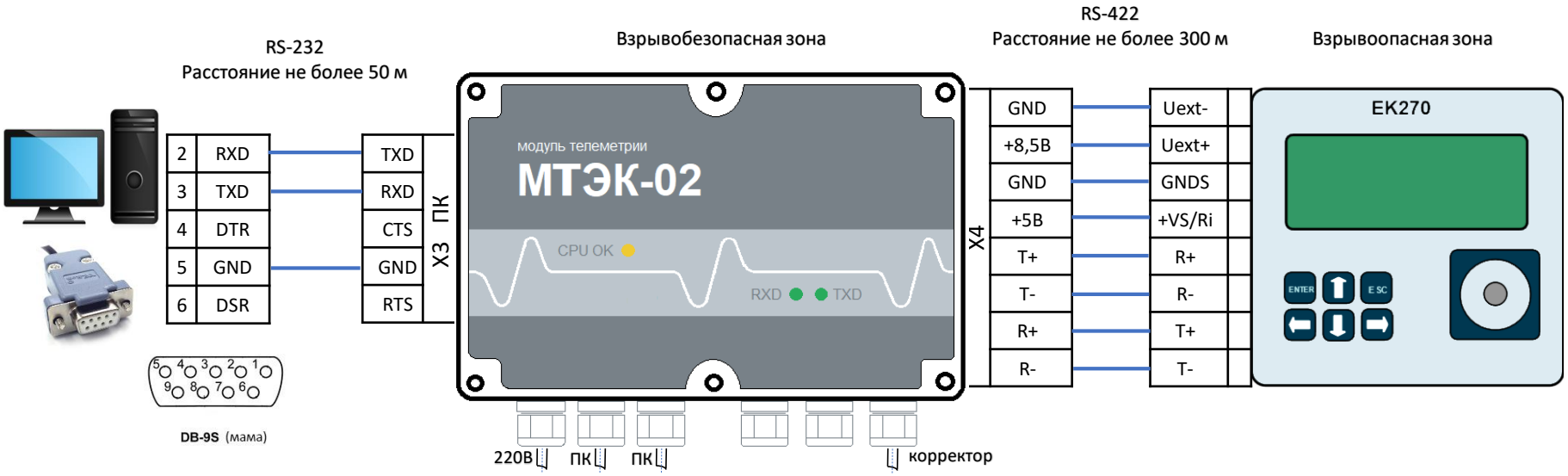

Настройки корректора ЕК270

Меню «Интерфейс»		
Обозн.	**Значение**	**Описание**
РИнт2 (2:705)	5 (5)	Без упр. сигналами, внешнее питание.
Инт2 (2:707)	7e1 или 8n1	Формат данных
СИнт2 (2:708)	19200	Скорость передачи данных
ТИнт2 (2:70А)	RS-485(2)	Тип проводного интерфейса
ШинИ2 (2:704)	0 (Шина.Выкл)	Шина RS-485 выключена
ИП1.Н (5:150)	00.00	Начало временного интервала 1
ИП1.К (5:158)	23.59	Конец временного интервала 1
ИП3.Н (16:150)	00.00	Начало временного интервала 3
ИП3.К (16:158)	23.59	Конец временного интервала 3

9. Подключение ЕК270 через МТЭК-02 по интерфейсам RS-232 и GSM

МТЭК-02 с дополнительными модулями расширения «Порт RS-232/RS-485» и «Модем 3G»

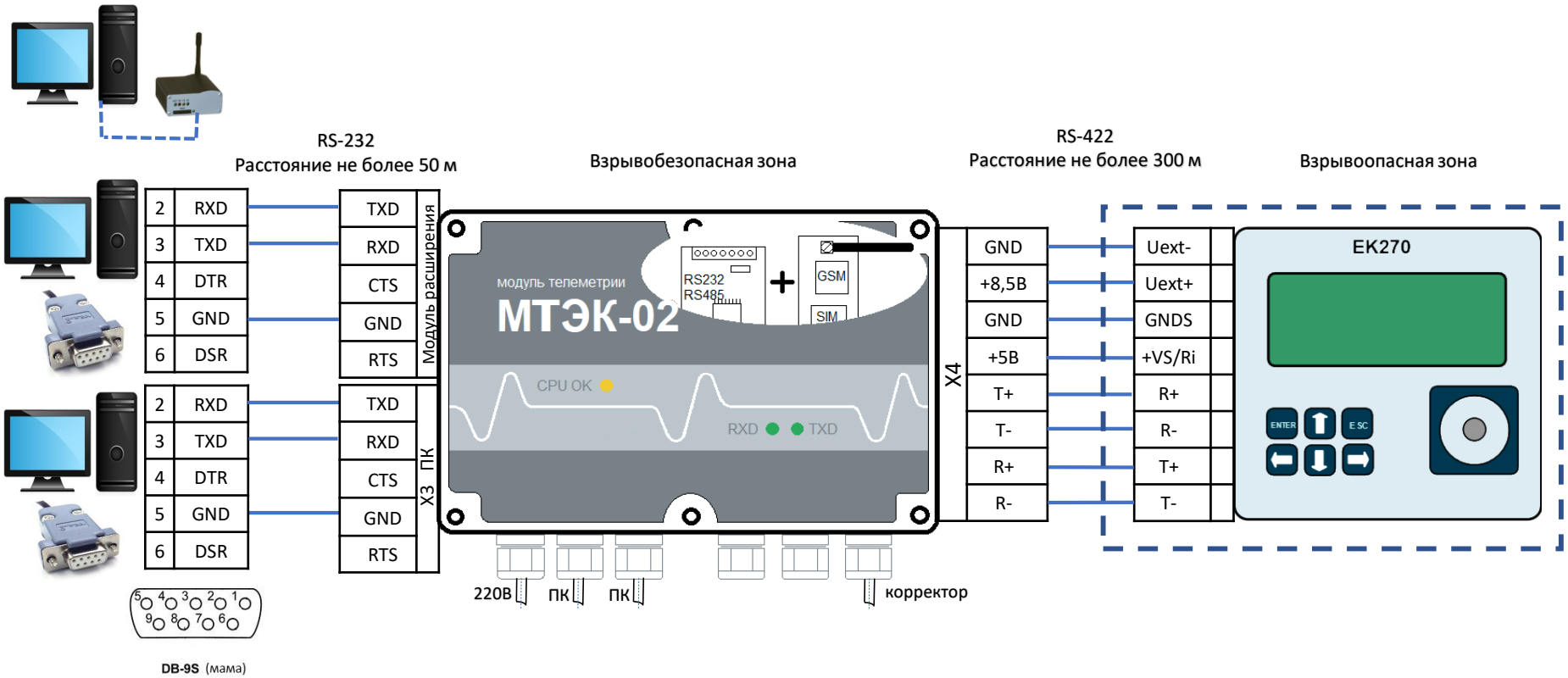

Настройки корректора ЕК270

Меню «Интерфейс»		
Обозн.	**Значение**	**Описание**
РИнт2 (2:705)	5 (5)	Без упр. сигналами, внешнее питание.
Инт2 (2:707)	7e1 или 8n1	Формат данных
СИнт2 (2:708)	19200	Скорость передачи данных
ТИнт2 (2:70А)	RS-485(2)	Тип проводного интерфейса
ШинИ2 (2:704)	0 (Шина.Выкл)	Шина RS-485 выключена
ИП1.Н (5:150)	00.00	Начало временного интервала 1
ИП1.К (5:158)	23.59	Конец временного интервала 1
ИП3.Н (16:150)	00.00	Начало временного интервала 3
ИП3.К (16:158)	23.59	Конец временного интервала 3

Для настройки GSM модема со стороны ПК использовать программу «Параметризация модемов» (Режим «Sodek-PC») https://gaselectro.ru/
или HyperTeminal, строка инициализации:
at&f ` ate0`at&c1`at&d2`ats0=0`atq0`at+cbst=71,0,1`at+ipr=19200 `at&w (можно ats0=1, at&d0)

10. Подключение ЕК270 через МТЭК-02 по интерфейсам RS-232, GSM и Wi-Fi

МТЭК-02 с дополнительными модулями расширения «Модем 3G» и «Wi-Fi»

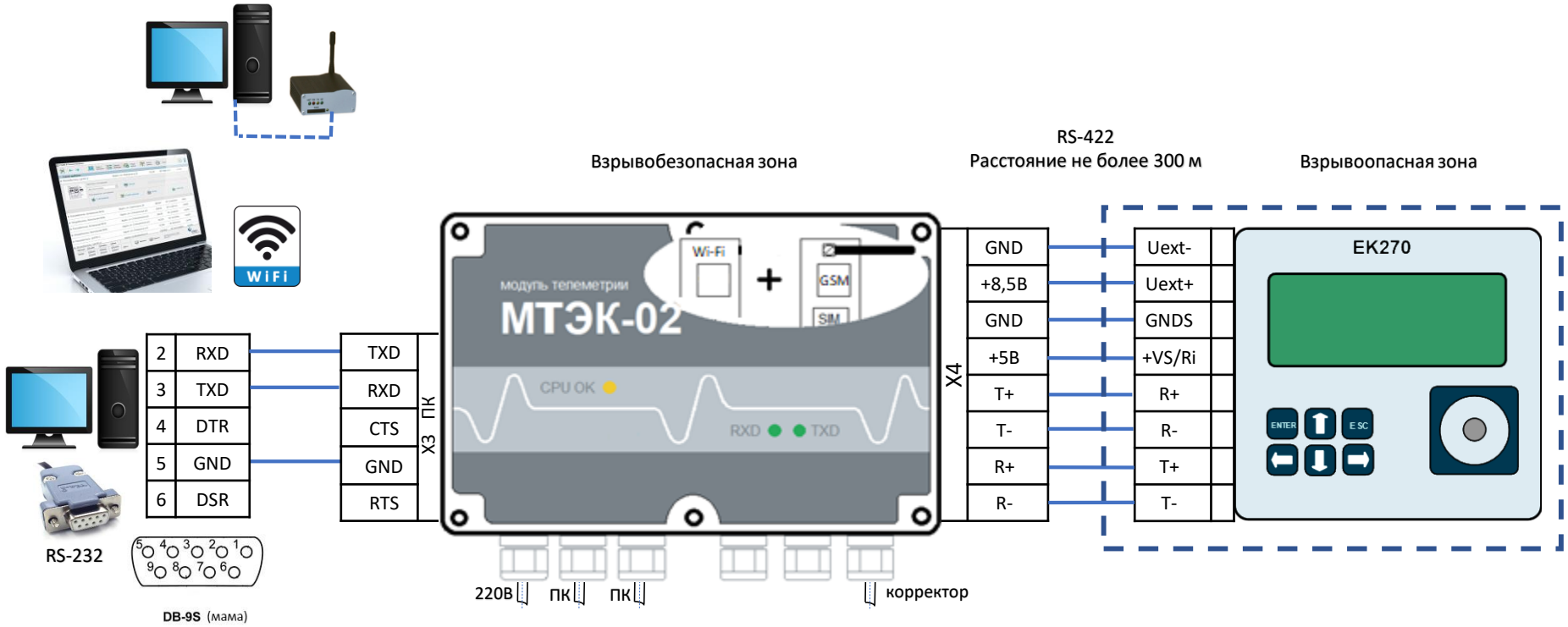

Настройки корректора ЕК270

Меню «Интерфейс»		
Обозн.	**Значение**	**Описание**
РИнт2 (2:705)	5 (5)	Без упр. сигналами, внешнее питание.
Инт2 (2:707)	7e1 или 8n1	Формат данных
СИнт2 (2:708)	19200	Скорость передачи данных
ТИнт2 (2:70А)	RS-485(2)	Тип проводного интерфейса
ШинИ2 (2:704)	0 (Шина.Выкл)	Шина RS-485 выключена
ИП1.Н (5:150)	00.00	Начало временного интервала 1
ИП1.К (5:158)	23.59	Конец временного интервала 1
ИП3.Н (16:150)	00.00	Начало временного интервала 3
ИП3.К (16:158)	23.59	Конец временного интервала 3

Для настройки GSM модема со стороны ПК использовать программу «Параметризация модемов» (Режим «Sodek-PC») https://gaselectro.ru/
или HyperTeminal, строка инициализации:
at&f `ate0`at&c1`at&d2`ats0=0`atq0`at+cbst=71,0,1`at+ipr=19200 `at&w (можно ats0=1, at&d0)
Настройки для интерфейса Wi-Fi со стороны ПК необходимо выполнить согласно РЭ на МТЭК-02.

11. Подключение ЕК270 через МТЭК-02 по интерфейсам RS-232, GSM и GPRS

МТЭК-02 с двумя дополнительными модулями расширения «Модем 3G»

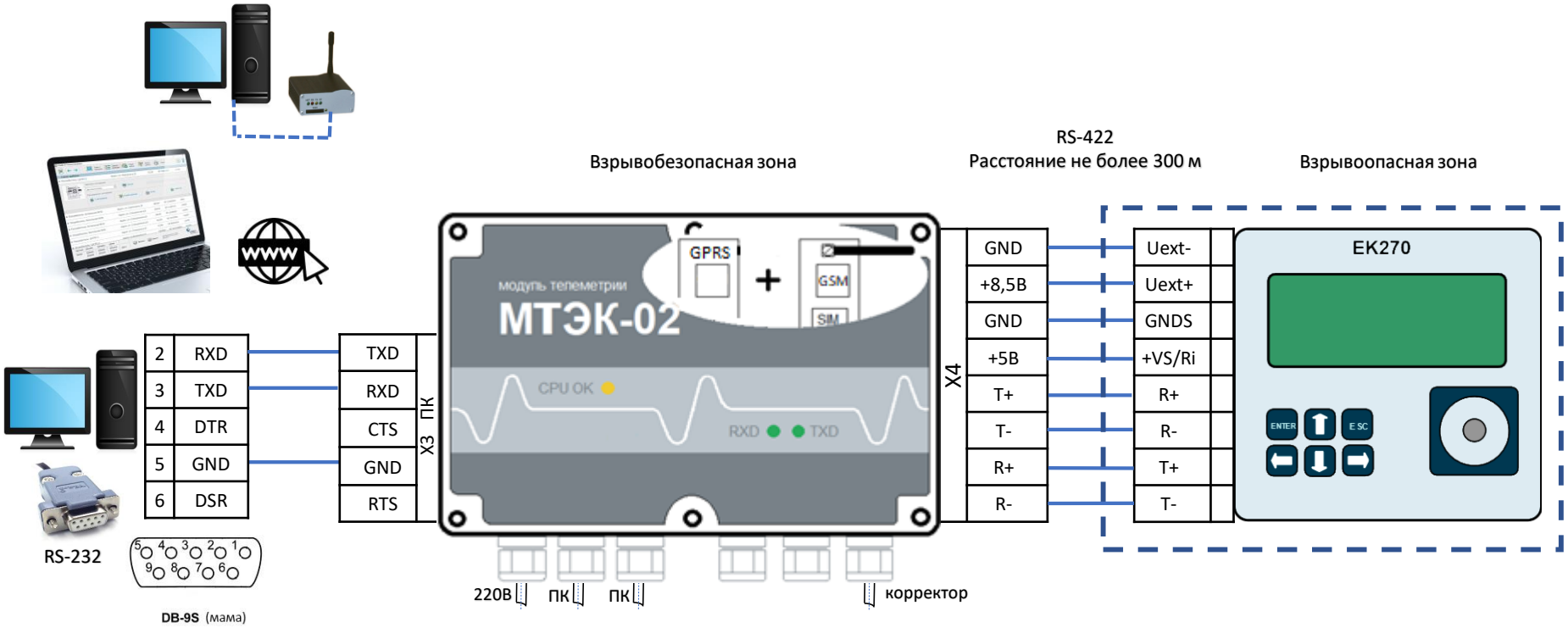

Настройки корректора ЕК270

Меню «Интерфейс»		
Обозн.	**Значение**	**Описание**
РИнт2 (2:705)	5 (5)	Без упр. сигналами, внешнее питание.
Инт2 (2:707)	7e1 или 8n1	Формат данных
СИнт2 (2:708)	19200	Скорость передачи данных
ТИнт2 (2:70А)	RS-485(2)	Тип проводного интерфейса
ШинИ2 (2:704)	0 (Шина.Выкл)	Шина RS-485 выключена
ИП1.Н (5:150)	00.00	Начало временного интервала 1
ИП1.К (5:158)	23.59	Конец временного интервала 1
ИП3.Н (16:150)	00.00	Начало временного интервала 3
ИП3.К (16:158)	23.59	Конец временного интервала 3

Для настройки GSM модема со стороны ПК использовать программу «Параметризация модемов» (Режим «Sodek-PC») https://gaselectro.ru/
или HyperTeminal, строка инициализации:
at&f `ate0`at&c1`at&d2`ats0=0`atq0`at+cbst=71,0,1`at+ipr=19200 `at&w (можно ats0=1, at&d0)
Настройки для интерфейса GPRS со стороны ПК необходимо выполнить согласно РЭ на МТЭК-02.

12. Подключение ЕК270 через МТЭК-02 по интерфейсам RS-485, GPRS и Wi-Fi

МТЭК-02 с дополнительными модулями расширения «Модем 3G» и «GPRS»

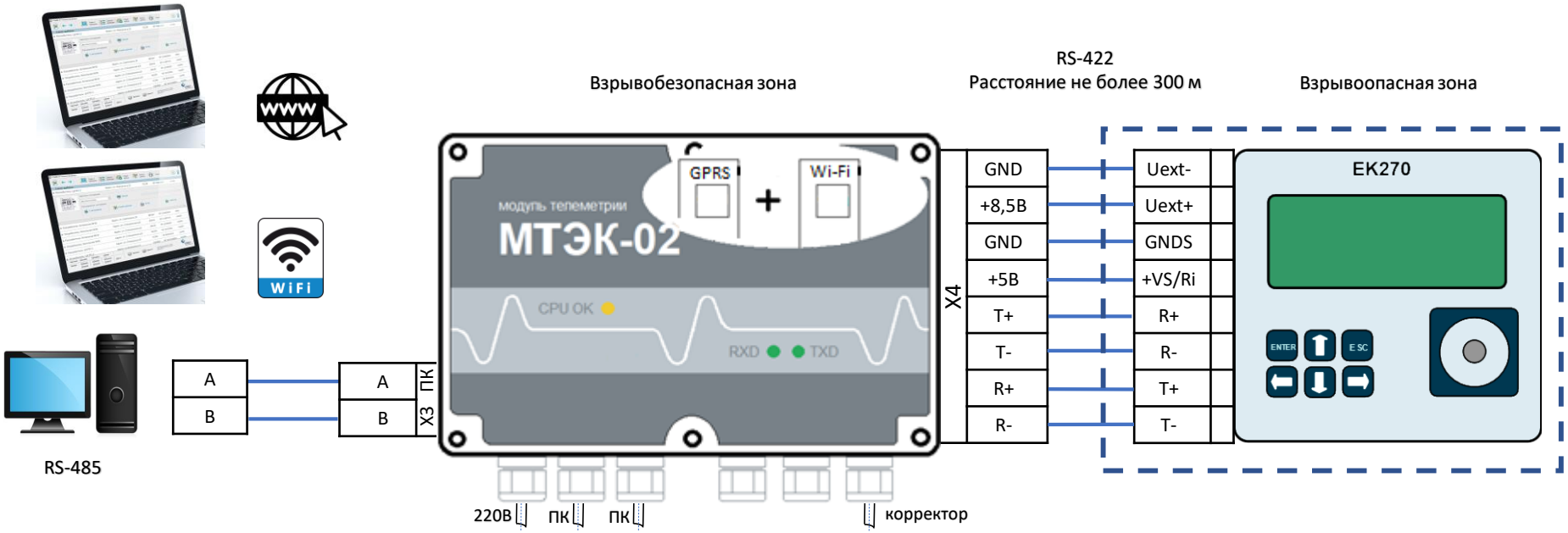

Настройки корректора ЕК270

Меню «Интерфейс»		
Обозн.	**Значение**	**Описание**
РИнт2 (2:705)	5 (5)	Без упр. сигналами, внешнее питание.
Инт2 (2:707)	7e1 или 8n1	Формат данных
СИнт2 (2:708)	19200	Скорость передачи данных
ТИнт2 (2:70А)	RS-485(2)	Тип проводного интерфейса
ШинИ2 (2:704)	0 (Шина.Выкл)	Шина RS-485 выключена
ИП1.Н (5:150)	00.00	Начало временного интервала 1
ИП1.К (5:158)	23.59	Конец временного интервала 1
ИП3.Н (16:150)	00.00	Начало временного интервала 3
ИП3.К (16:158)	23.59	Конец временного интервала 3

Настройки для интерфейсов GPRS и Wi-Fi со стороны ПК необходимо выполнить согласно РЭ на МТЭК-02.
https://gaselectro.ru/

13. Подключение ЕК270 через МТЭК-02 и конвертер RS-232/RS-485 по интерфейсу RS-485 к ПК

МТЭК-02 с дополнительным модулем расширения «Порт RS-232/RS-485»

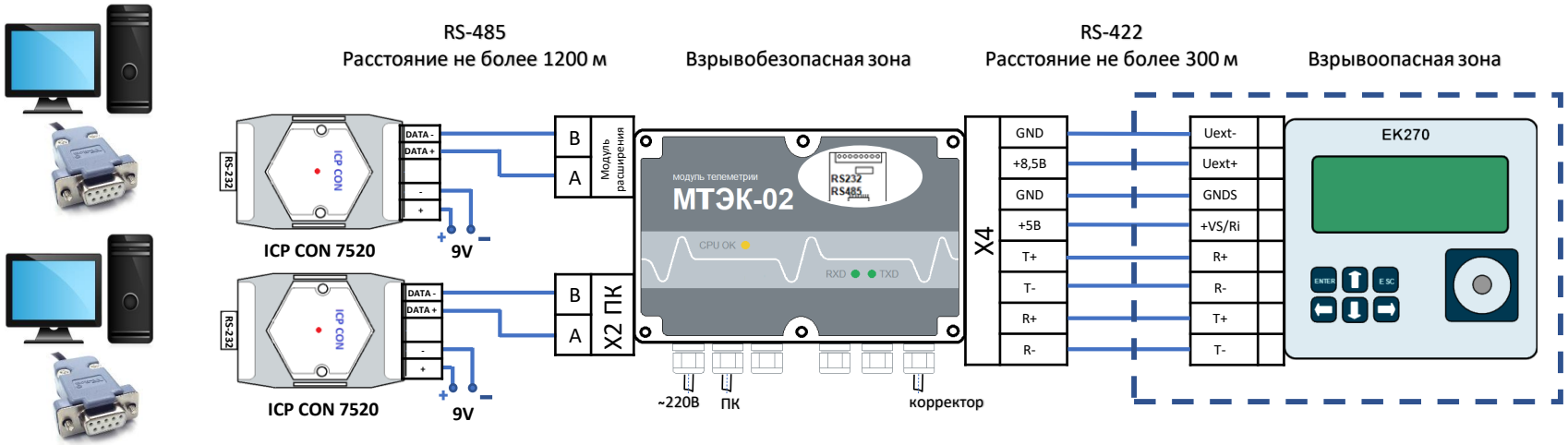

Настройки корректора ЕК270

Меню «Интерфейс»		
Обозн.	**Значение**	**Описание**
РИнт2 (2:705)	5 (5)	Без упр. сигналами, внешнее питание.
Инт2 (2:707)	7e1 или 8n1	Формат данных
СИнт2 (2:708)	19200	Скорость передачи данных
ТИнт2 (2:70А)	RS-485(2)	Тип проводного интерфейса
ШинИ2 (2:704)	0 (Шина.Выкл)	Шина RS-485 выключена
ИП1.Н (5:150)	00.00	Начало временного интервала 1
ИП1.К (5:158)	23.59	Конец временного интервала 1
ИП3.Н (16:150)	00.00	Начало временного интервала 3
ИП3.К (16:158)	23.59	Конец временного интервала 3

14. Подключение ЕК270 через МТЭК-02 и конвертер RS-232/RS-485 по шине RS-485 к ПК

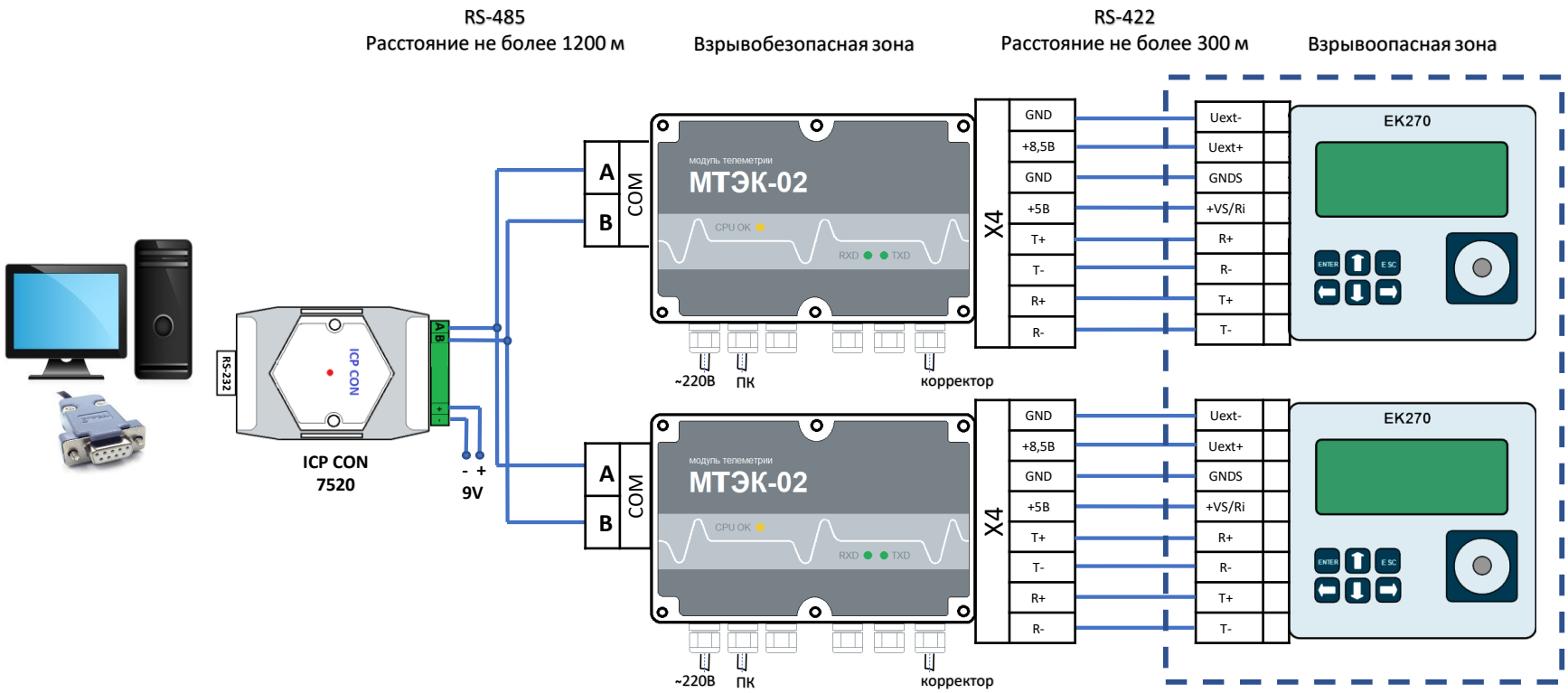

Настройки корректора ЕК270

Меню «Интерфейс»		
Обозн.	**Значение**	**Описание**
РИнт2 (2:705)	5 (5)	Без упр. сигналами, внешнее питание.
Инт2 (2:707)	7e1 или 8n1	Формат данных
СИнт2 (2:708)	19200	Скорость передачи данных
ТИнт2 (2:70A)	RS-485(2)	Тип проводного интерфейса
ШинИ2 (2:704)	1 (Шина.Вкл)	Шина RS-485 включена
ИП1.Н (5:150)	00.00	Начало временного интервала 1
ИП1.К (5:158)	23.59	Конец временного интервала 1
ИП3.Н (16:150)	00.00	Начало временного интервала 3
ИП3.К (16:158)	23.59	Конец временного интервала 3
Для каждого корректора необходимо прописать адрес шины АдрШи (2:70E)		

15. Подключение ЕК270 через МТЭК-02 и конвертер RS-232/RS-485 по шине RS-485 к ПК

МТЭК-02 с дополнительным модулем расширения «Порт RS-232/RS-485»

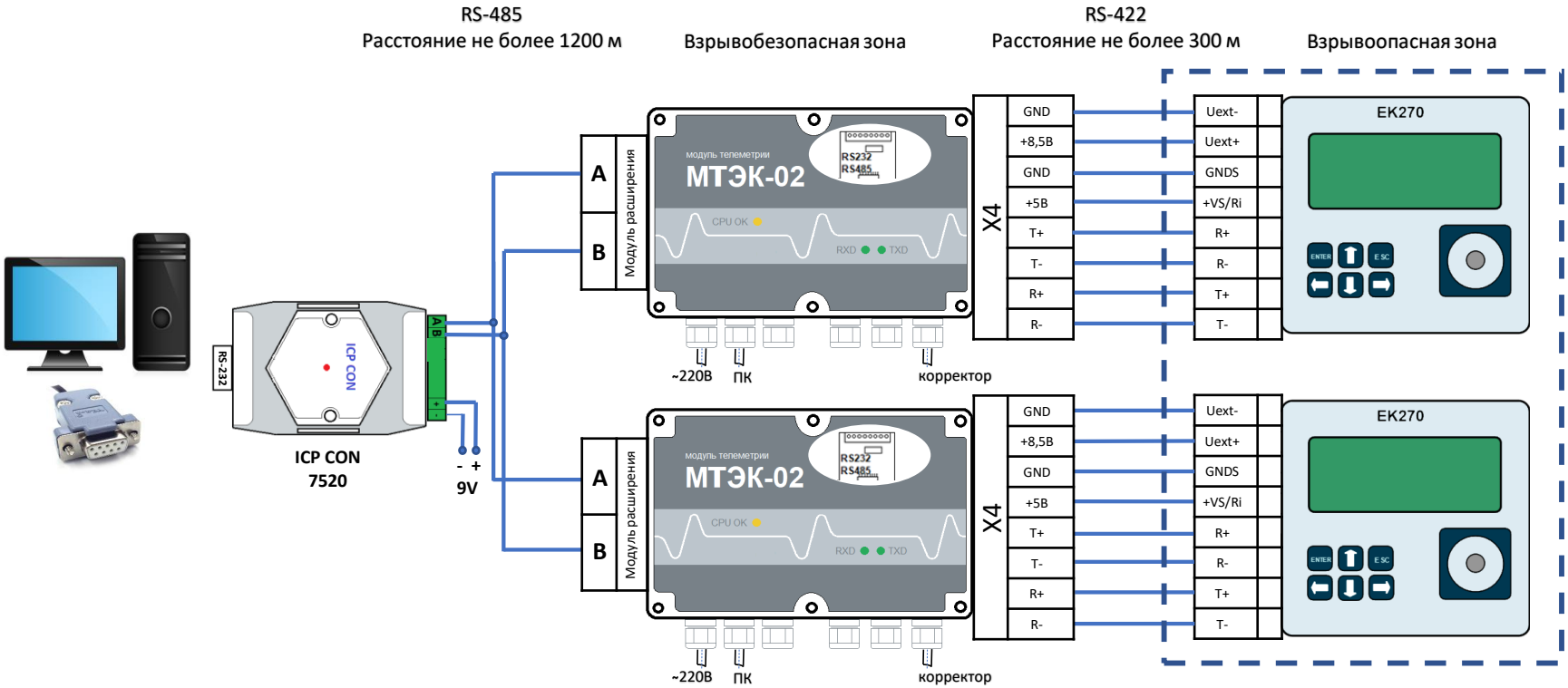

Настройки корректора ЕК270

Меню «Интерфейс»		
Обозн.	**Значение**	**Описание**
РИнт2 (2:705)	5 (5)	Без упр. сигналами, внешнее питание.
Инт2 (2:707)	7e1 или 8n1	Формат данных
СИнт2 (2:708)	19200	Скорость передачи данных
ТИнт2 (2:70А)	RS-485(2)	Тип проводного интерфейса
ШинИ2 (2:704)	1 (Шина.Вкл)	Шина RS-485 включена
ИП1.Н (5:150)	00.00	Начало временного интервала 1
ИП1.К (5:158)	23.59	Конец временного интервала 1
ИП3.Н (16:150)	00.00	Начало временного интервала 3
ИП3.К (16:158)	23.59	Конец временного интервала 3
Для каждого корректора необходимо прописать адрес шины АдрШи (2:70Е)		

16. Подключение ЕК280/ЕК290 через МТЭК-02 по интерфейсам RS-232 и GSM

МТЭК-02 с дополнительными модулями расширения «Порт RS-232/RS-485» и «Модем 3G»

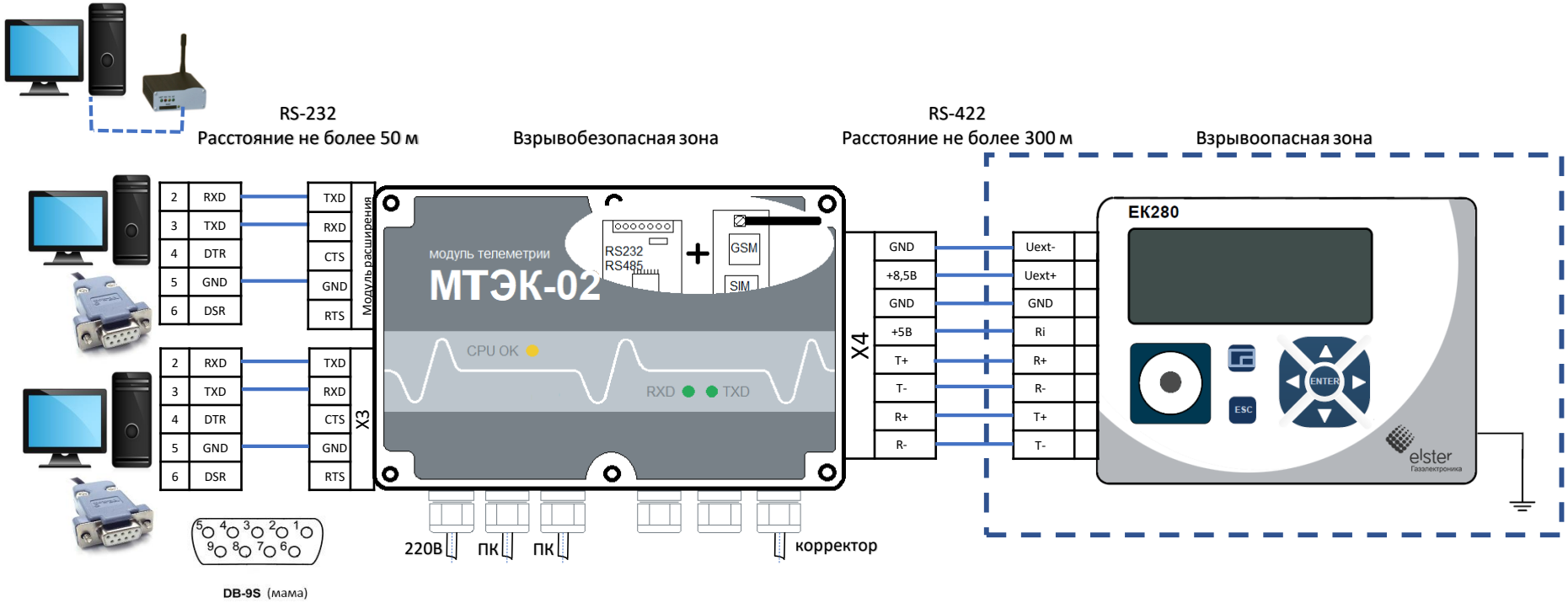

Для настройки GSM модема со стороны ПК использовать программу «Параметризация модемов» (Режим «Sodek-PC») https://gaselectro.ru/
или HyperTeminal, строка инициализации:
at&f `ate0`at&c1`at&d2`ats0=0`atq0`at+cbst=71,0,1`at+ipr=19200 `at&w (можно ats0=1, at&d0)

Настройки корректора

Меню «Связь»		
Обозн.	**Значение**	**Описание**
ФИнт1 (2:707)	7e1 или 8n1 или …	Формат интерфейса
СНИн (2:708)	19200	Начальная скорость
СКИн1 (2:709)	19200	Конечная скорость
Ринт1 (2:706)	Прозрачный (0)	Режим интерфейса
КфгИ1 (2:71D)	RS-485-Прям (8)	Конфигурация интерфейса
ТИнт1 (2:70A)	RS-485 (2)	Тип интерфейса
СоедИ (5:D72)	Проводной (2)	Тип соединения
ТипПт (5:D76)	ВнешПитание (3)	Тип внешнего питания
ИП5.Н (14:150)	00.00	Начало временного интервала 5
ИП5.К (14:158)	23.59	Конец временного интервала 5
Значение параметра СтПр (5:D78) = 4 указывает на готовность интерфейса к обмену данными.		

17. Подключение ЕК280/ЕК290 через МТЭК-02 по интерфейсам GSM и GPRS

МТЭК-02 с двумя дополнительными модулями расширения «Модем 3G»

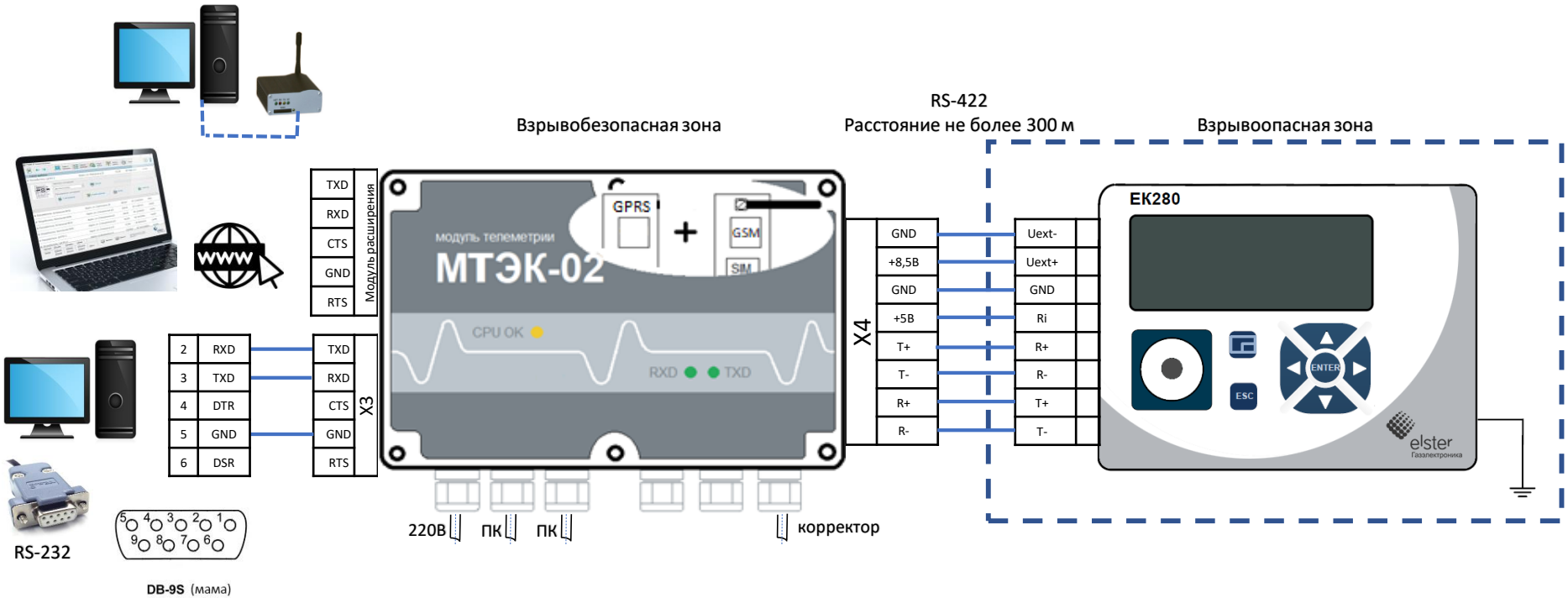

Для настройки GSM модема со стороны ПК использовать программу «Параметризация модемов» (Режим «Sodek-PC») https://gaselectro.ru/
или HyperTeminal, строка инициализации:
at&f ` ate0`at&c1`at&d2`ats0=0`atq0`at+cbst=71,0,1`at+ipr=19200 `at&w (можно ats0=1, at&d0)
Настройки для интерфейса GPRS со стороны ПК необходимо выполнить согласно РЭ на МТЭК-02.

Настройки корректора

Меню «Связь»		
Обозн.	**Значение**	**Описание**
ФИнт1 (2:707)	7e1 или 8n1 или …	Формат интерфейса
СНИн (2:708)	19200	Начальная скорость
СКИн1 (2:709)	19200	Конечная скорость
Ринт1 (2:706)	Прозрачный (0)	Режим интерфейса
КфгИ1 (2:71D)	RS-485-Прям (8)	Конфигурация интерфейса
ТИнт1 (2:70A)	RS-485 (2)	Тип интерфейса
СоедИ (5:D72)	Проводной (2)	Тип соединения
ТипПт (5:D76)	ВнешПитание (3)	Тип внешнего питания
ИП5.Н (14:150)	00.00	Начало временного интервала 5
ИП5.К (14:158)	23.59	Конец временного интервала 5
Значение параметра СтПр (5:D78) = 4 указывает на готовность интерфейса к обмену данными.		

18. Подключение EK280/EK290 через МТЭК-02 по интерфейсам GSM и Wi-Fi

МТЭК-02 с дополнительными модулями расширения «Модем 3G» и «Wi-Fi»

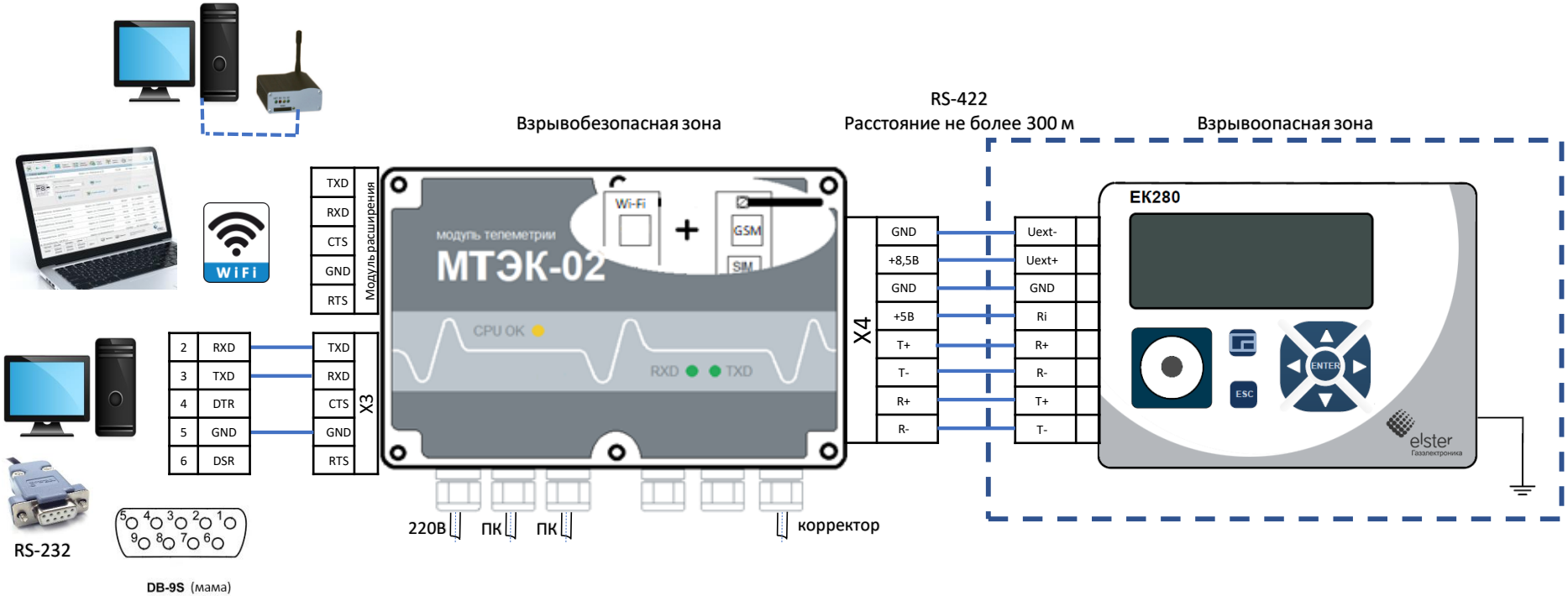

Для настройки GSM модема со стороны ПК использовать программу «Параметризация модемов» (Режим «Sodek-PC») https://gaselectro.ru/
или HyperTeminal, строка инициализации:
at&f ` ate0`at&c1`at&d2`ats0=0`atq0`at+cbst=71,0,1`at+ipr=19200 `at&w (можно ats0=1, at&d0)
Настройки для интерфейса Wi-Fi со стороны ПК необходимо выполнить согласно РЭ на МТЭК-02.

Настройки корректора

Меню «Связь»		
Обозн.	**Значение**	**Описание**
ФИнт1 (2:707)	7e1 или 8n1 или …	Формат интерфейса
СНИн (2:708)	19200	Начальная скорость
СКИн1 (2:709)	19200	Конечная скорость
Ринт1 (2:706)	Прозрачный (0)	Режим интерфейса
КфгИ1 (2:71D)	RS-485-Прям (8)	Конфигурация интерфейса
ТИнт1 (2:70A)	RS-485 (2)	Тип интерфейса
СоедИ (5:D72)	Проводной (2)	Тип соединения
ТипПт (5:D76)	ВнешПитание (3)	Тип внешнего питания
ИП5.Н (14:150)	00.00	Начало временного интервала 5
ИП5.К (14:158)	23.59	Конец временного интервала 5
Значение параметра СтПр (5:D78) = 4 указывает на готовность интерфейса к обмену данными.		

19. Подключение EK280/EK290 через МТЭК-02 по интерфейсам RS-485, GPRS и Wi-Fi

МТЭК-02 с дополнительными модулями расширения «Модем 3G» и «Wi-Fi»

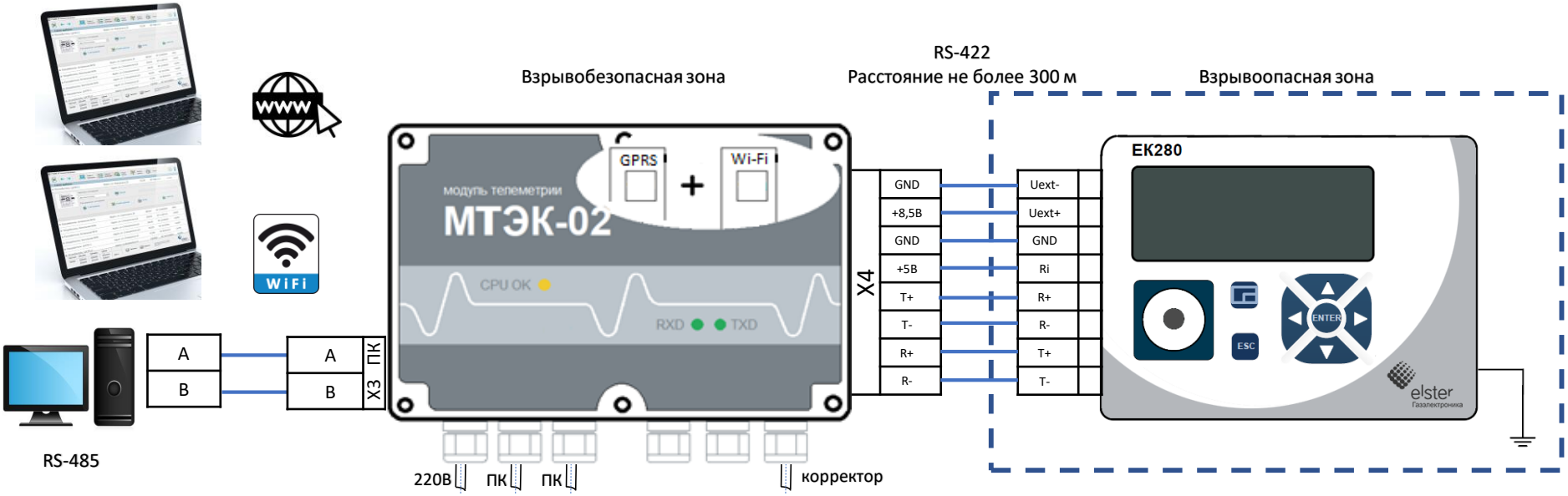

Настройки для интерфейсов GPRS и Wi-Fi со стороны ПК необходимо выполнить согласно РЭ на МТЭК-02.
https://gaselectro.ru/

Настройки корректора

Меню «Связь»		
Обозн.	**Значение**	**Описание**
ФИнт1 (2:707)	7e1 или 8n1 или …	Формат интерфейса
СНИн (2:708)	19200	Начальная скорость
СКИн1 (2:709)	19200	Конечная скорость
Ринт1 (2:706)	Прозрачный (0)	Режим интерфейса
КфгИ1 (2:71D)	RS-485-Прям (8)	Конфигурация интерфейса
ТИнт1 (2:70A)	RS-485 (2)	Тип интерфейса
СоедИ (5:D72)	Проводной (2)	Тип соединения
ТипПт (5:D76)	ВнешПитание (3)	Тип внешнего питания
ИП5.Н (14:150)	00.00	Начало временного интервала 5
ИП5.К (14:158)	23.59	Конец временного интервала 5
Значение параметра СтПр (5:D78) = 4 указывает на готовность интерфейса к обмену данными.		

20. Подключение ЕК280/ЕК290 через МТЭК-02 и конвертер RS-232/RS-485 по интерфейсу RS-485 к ПК

МТЭК-02 с дополнительным модулем расширения «Порт RS-232/RS-485»

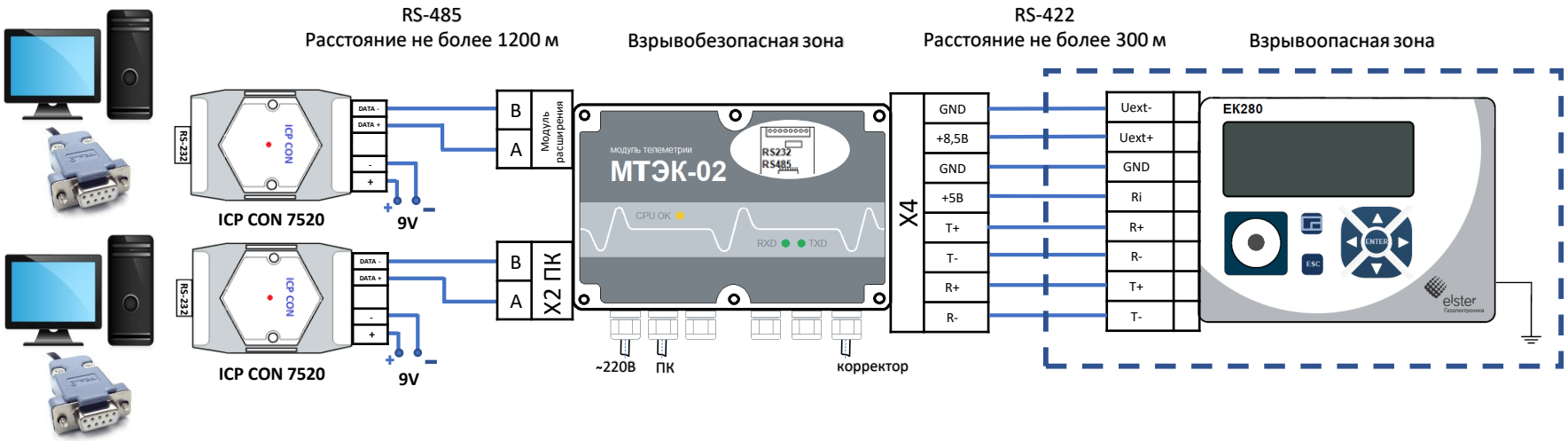

Настройки корректора

Меню «Связь»		
Обозн.	**Значение**	**Описание**
ФИнт1 (2:707)	7e1 или 8n1 или …	Формат интерфейса
СНИн (2:708)	19200	Начальная скорость
СКИн1 (2:709)	19200	Конечная скорость
Ринт1 (2:706)	Прозрачный (0)	Режим интерфейса
КфгИ1 (2:71D)	RS-485-Прям (8)	Конфигурация интерфейса
ТИнт1 (2:70A)	RS-485 (2)	Тип интерфейса
СоедИ (5:D72)	Проводной (2)	Тип соединения
ТипПт (5:D76)	ВнешПитание (3)	Тип внешнего питания
ИП5.Н (14:150)	00.00	Начало временного интервала 5
ИП5.К (14:158)	23.59	Конец временного интервала 5
Значение параметра СтПр (5:D78) = 4 указывает на готовность интерфейса к обмену данными.		

21. Подключение EK280/EK290 через МТЭК-02 и конвертер RS-232/RS-485 по шине RS-485 к ПК

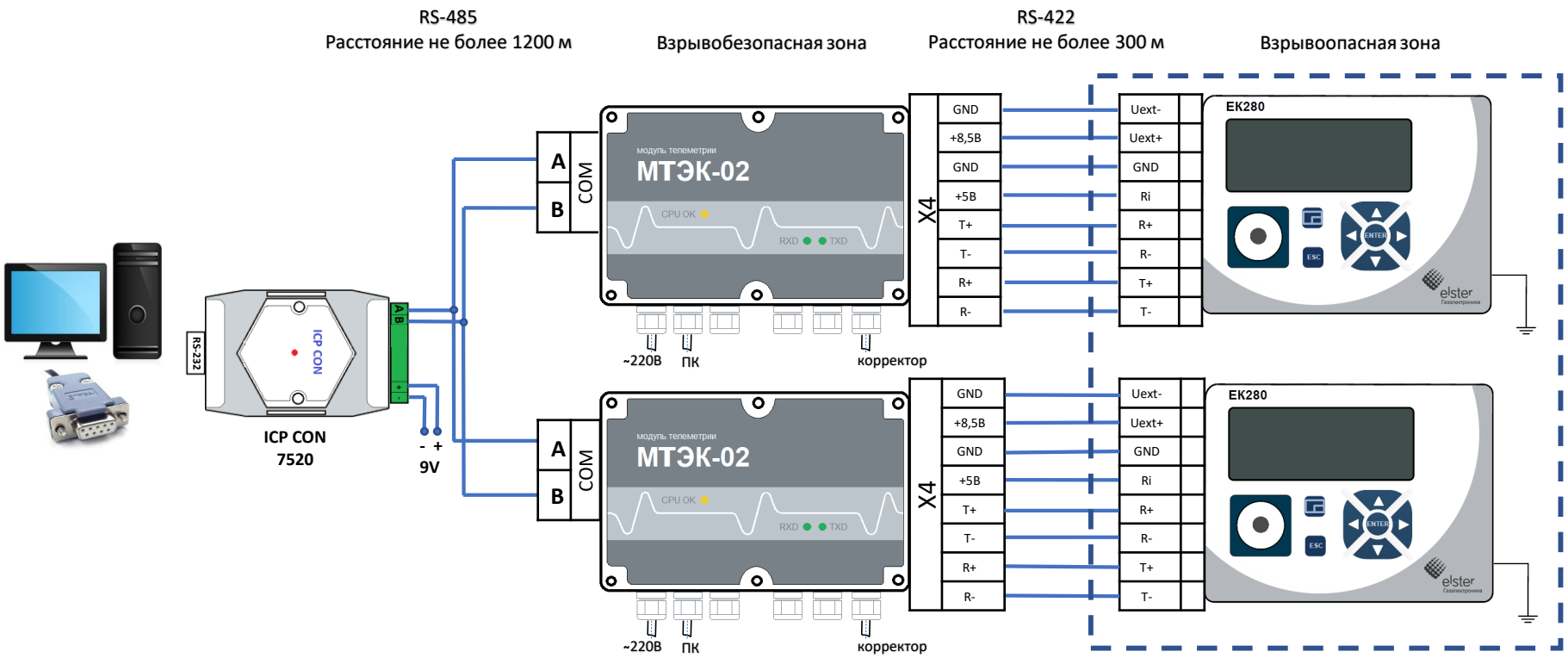

Настройки корректора

Меню «Связь»		
Обозн.	**Значение**	**Описание**
ФИнт1 (2:707)	7e1 или 8n1 или …	Формат интерфейса
СНИн (2:708)	19200	Начальная скорость
СКИн1 (2:709)	19200	Конечная скорость
Ринт1 (2:706)	Прозрачный (0)	Режим интерфейса
КфгИ1 (2:71D)	RS-485-шина (9)	Конфигурация интерфейса
ТИнт1 (2:70A)	RS-485 (2)	Тип интерфейса
СоедИ (5:D72)	Проводной (2)	Тип соединения
ТипПт (5:D76)	ВнешПитание (3)	Тип внешнего питания
ИП5.Н (14:150)	00.00	Начало временного интервала 5
ИП5.К (14:158)	23.59	Конец временного интервала 5
Для каждого корректора необходимо прописать адрес шины АдрШи (2:70E)		
Значение параметра СтПр (5:D78) = 4 указывает на готовность интерфейса к обмену данными.		

22. Подключение ЕК280/ЕК290 через МТЭК-02 и конвертер RS-232/RS-485 по шине RS-485 к ПК

МТЭК-02 с дополнительным модулем расширения «Порт RS-232/RS-485»

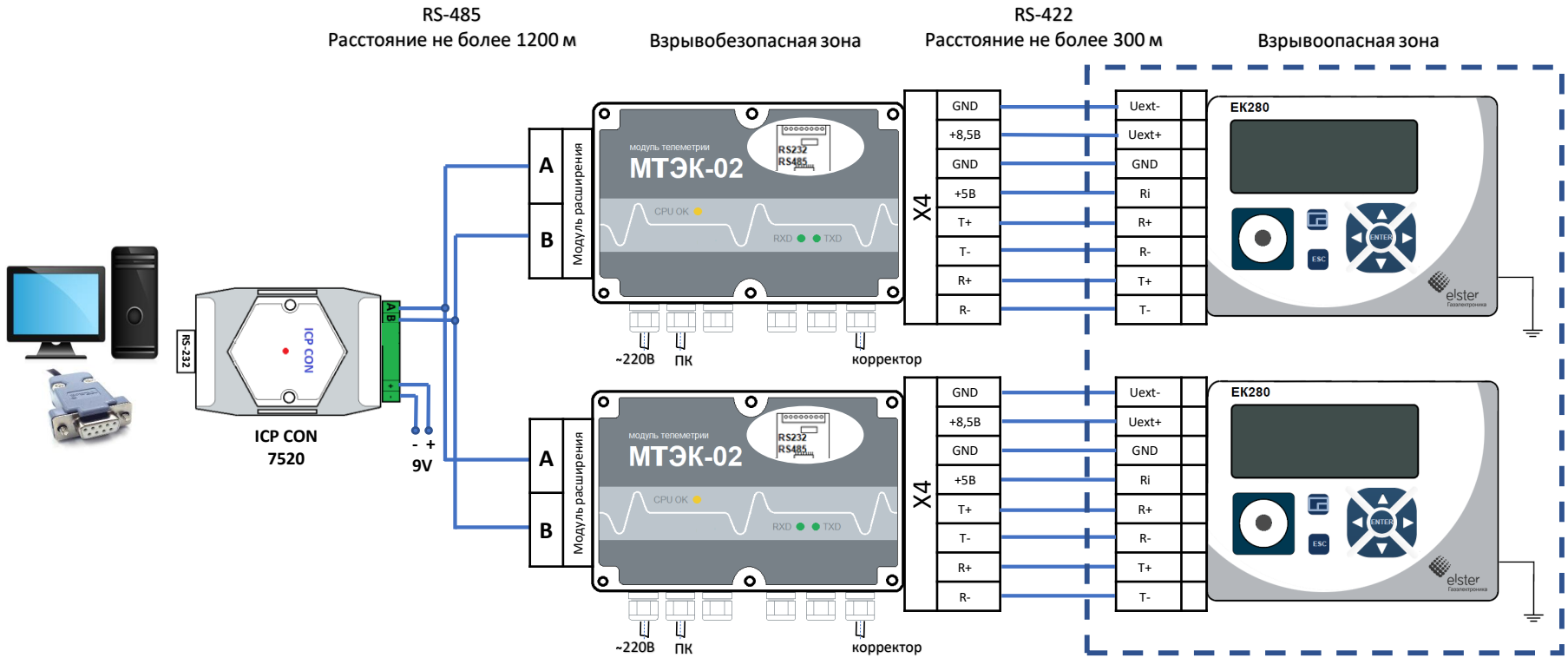

Настройки корректора

Меню «Связь»		
Обозн.	**Значение**	**Описание**
ФИнт1 (2:707)	7e1 или 8n1 или …	Формат интерфейса
СНИн (2:708)	19200	Начальная скорость
СКИн1 (2:709)	19200	Конечная скорость
Ринт1 (2:706)	Прозрачный (0)	Режим интерфейса
КфгИ1 (2:71D)	RS-485-шина (9)	Конфигурация интерфейса
ТИнт1 (2:70A)	RS-485 (2)	Тип интерфейса
СоедИ (5:D72)	Проводной (2)	Тип соединения
ТипПт (5:D76)	ВнешПитание (3)	Тип внешнего питания
ИП5.Н (14:150)	00.00	Начало временного интервала 5
ИП5.К (14:158)	23.59	Конец временного интервала 5
Для каждого корректора необходимо прописать адрес шины АдрШи (2:70E)		
Значение параметра СтПр (5:D78) = 4 указывает на готовность интерфейса к обмену данными.		

ООО «ЭЛЬСТЕР Газэлектроника»

Россия, 607220, Нижегородская обл.,
г. Арзамас, ул. 50 лет ВЛКСМ, д 8-а
тел.: 8 (83147) 7-98-00, 7-98-01

8 800 234-98-01

info.ege@elster.com
support.ege@elster.com (тех. поддержка)
gaselectro.ru

ver.07 от 24.11.2020